Fundamentos Sistemas Digitais

Simulação de Circuito digital

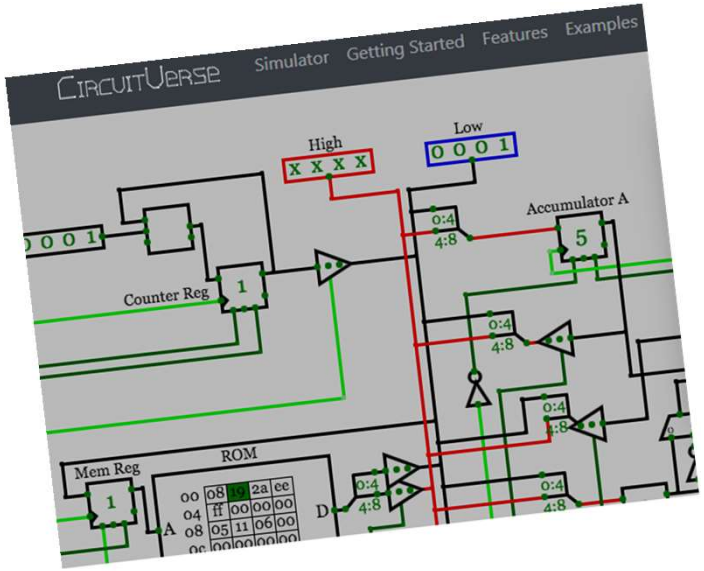

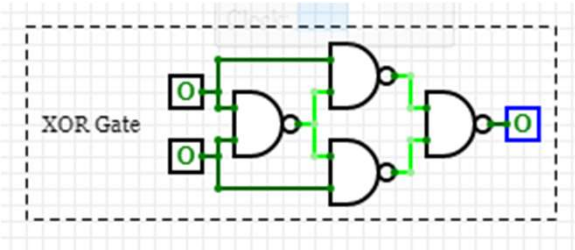

Fundamentos Sistemas Digitais

Objetivo:

- Implementar o circuito proposto
- Levantar a tabela verdade
- Conferir a tabela com o circuito
- Simplificar o circuito
- Implementar o circuito simplificado
- Conferir o circuito simplificado com a tabela verdade

Fundamentos Sistemas Digitais

Circuito Proposto

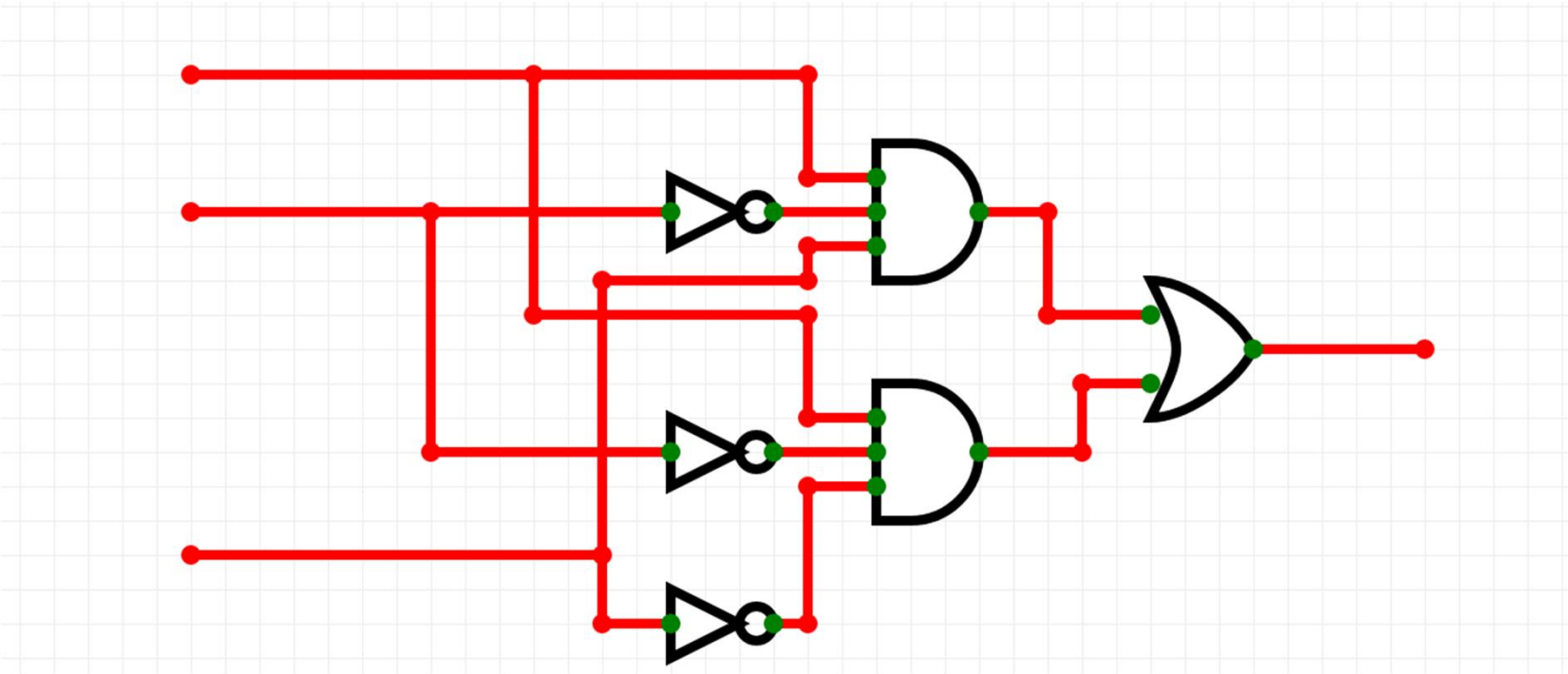

Fundamentos Sistemas Digitais

Ferramenta para Simulação

https://circuitverse.org/simulator

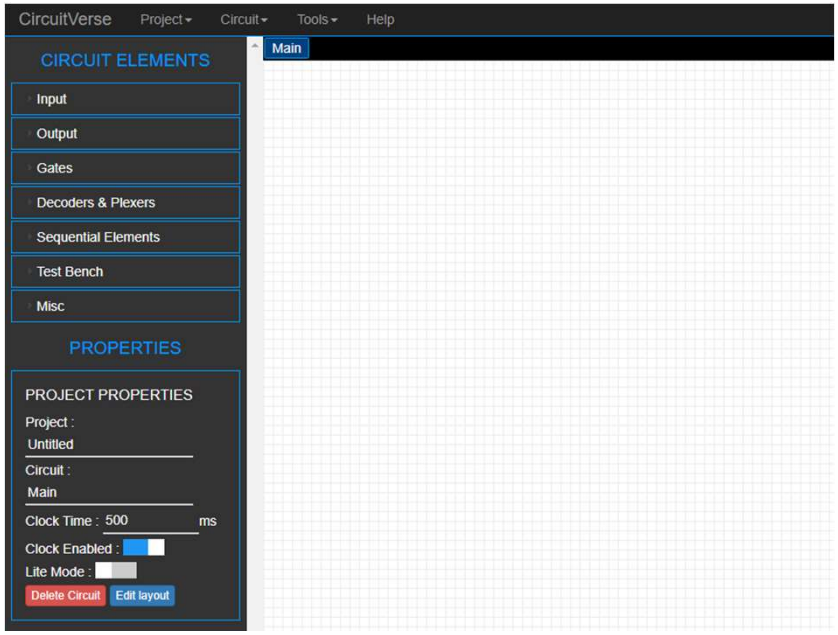

Fundamentos Sistemas Digitais

Utilização

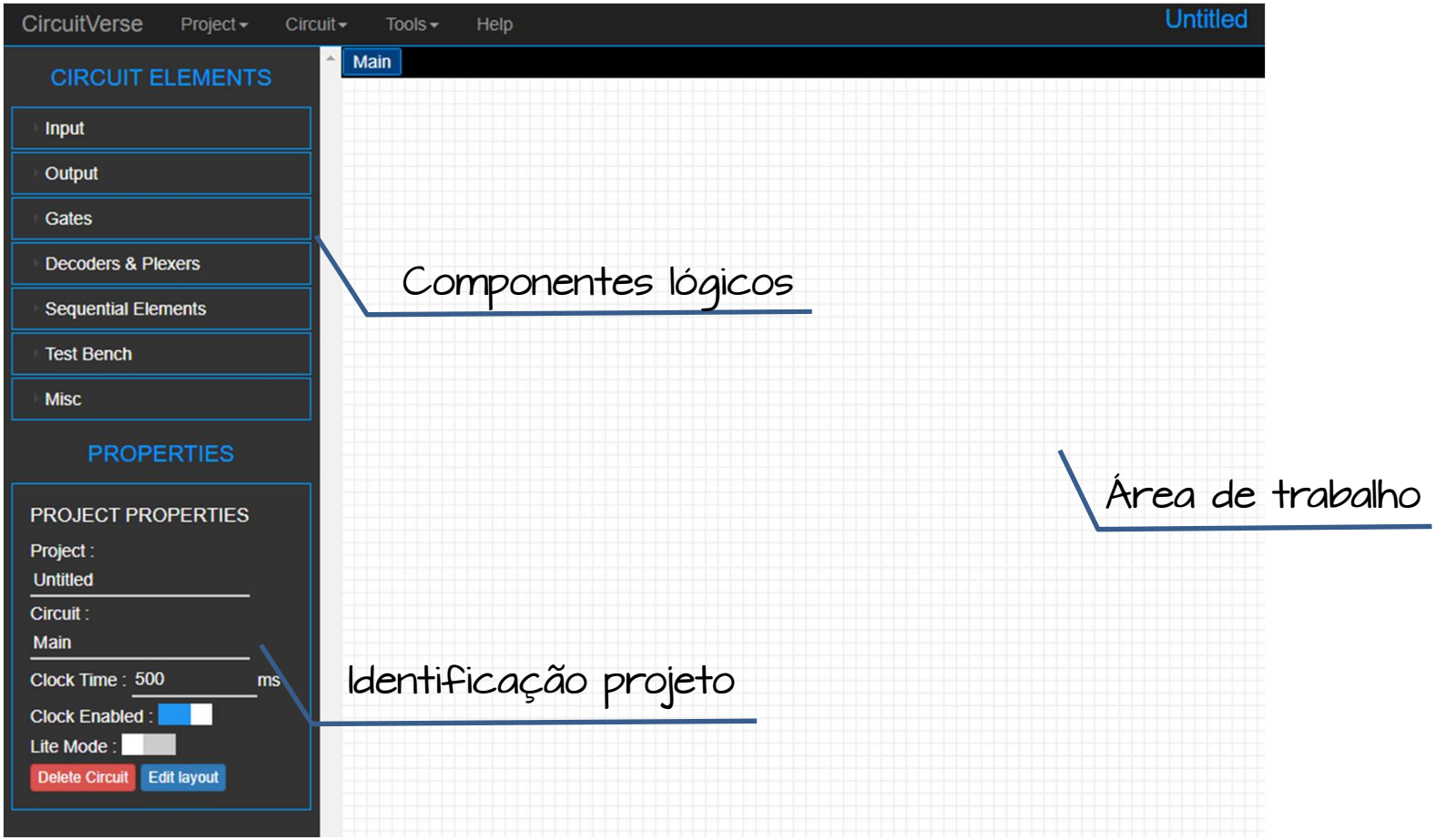

Fundamentos Sistemas Digitais

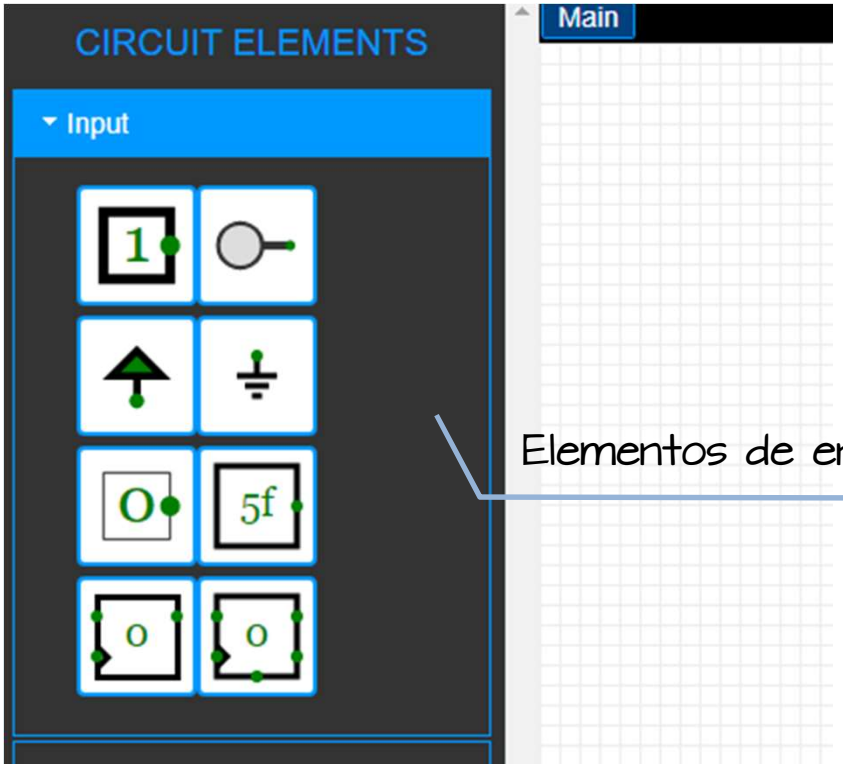

Elementos de entrada de dados

Fundamentos Sistemas Digitais

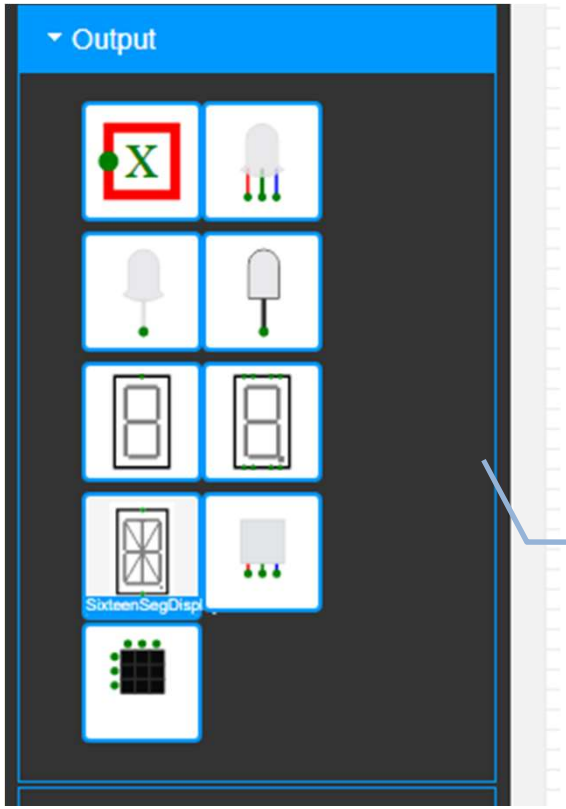

Elementos para saída de dados

Fundamentos Sistemas Digitais

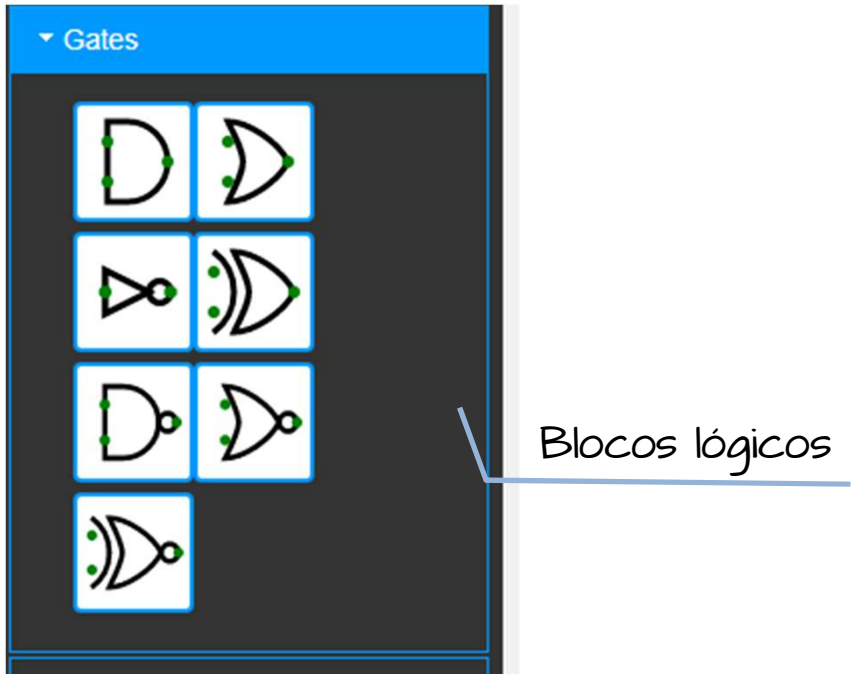

Blocos lógicos

Fundamentos Sistemas Digitais

Circuito Básico

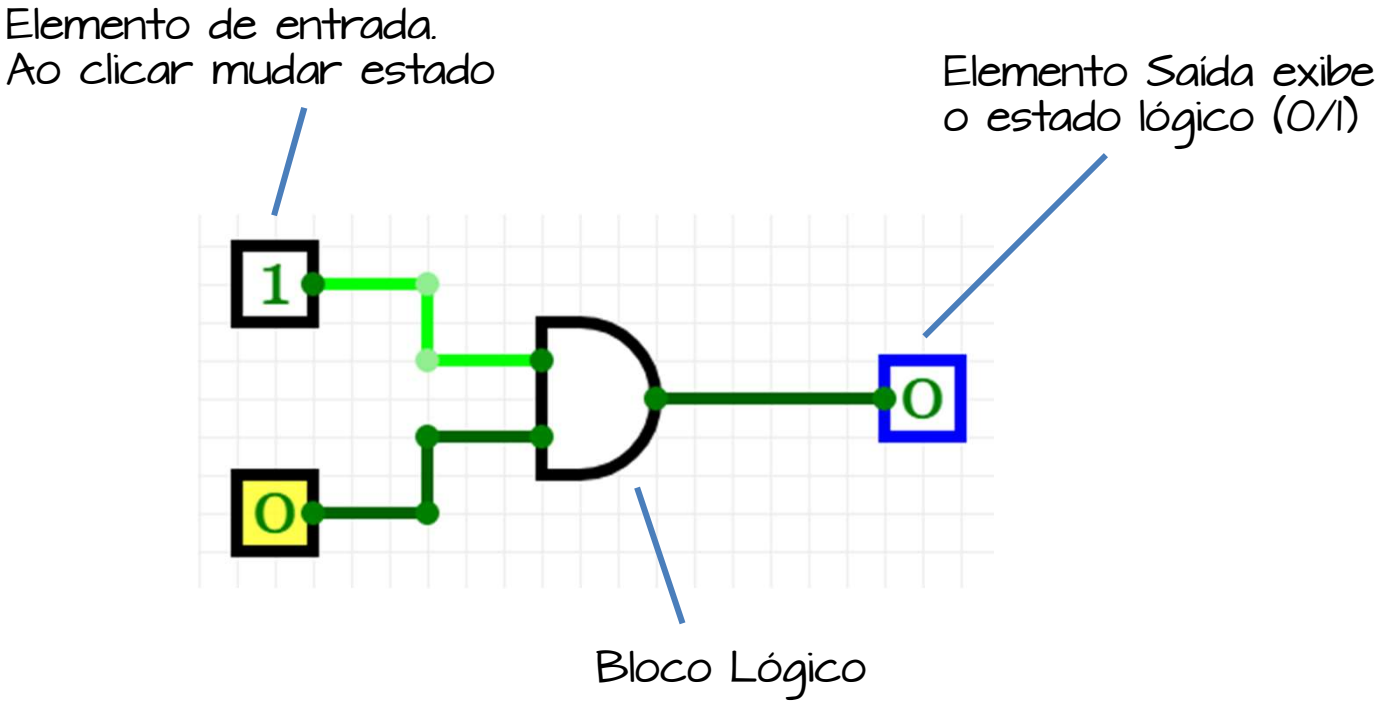

Fundamentos Sistemas Digitais

Circuito Básico

Para conectar Clicar no componente e arrastar até o componente a ser conectado

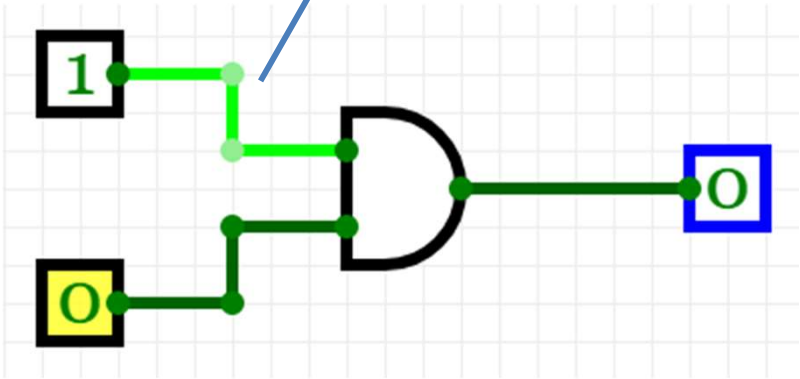

Fundamentos Sistemas Digitais
Circuito Básico

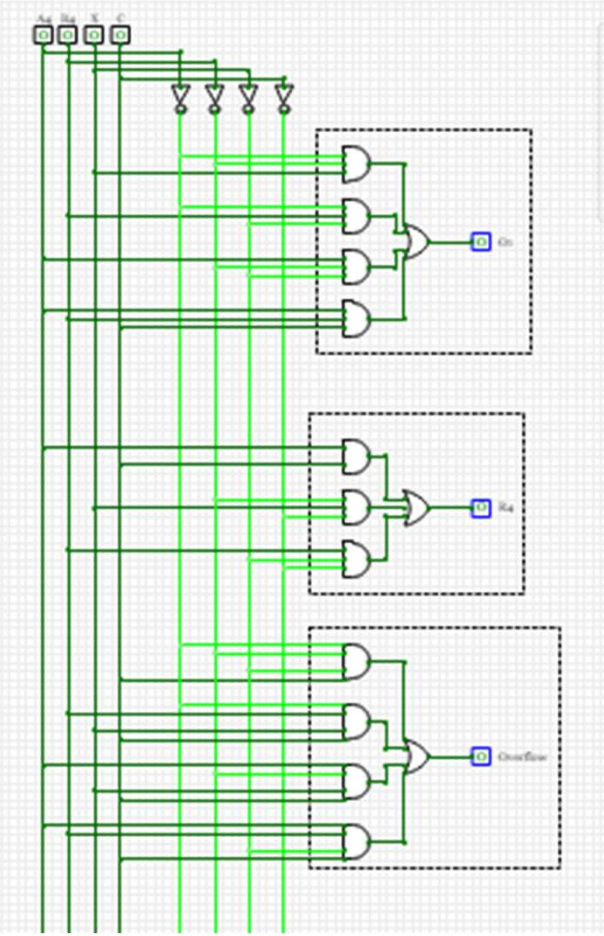

Faça montagens legíveis. Isso facilita muito a análise e depuração de eventuais falhas